CHUYÊN NGHIỆP
UY TÍN
BỀN VỮNG

CÔNG TY TNHH DIWA

107/6/17D đường 38, P.Hiệp Bình Chánh, TP.Thủ Đức, TP.HCM

0934 161 695 - 0909 447 088 - 0972 070 838

diwavina@gmail.com.vn. diwa.com.vn

BẢO VỆ BÀN TAY PHỤ NỮ VIỆT

DIWA CO., LTD

Automatic Dish Washing Machine

WWW.DIWA.COM.VN

TAKE CARE OF YOUR HANDS

DIWA CO., LTD

DIWA nhà sản xuất máy rửa chén
chuyên nghiệp tại Việt Nam
Ứng dụng công nghệ Italy.

DÒNG MÁY RỬA CHÉN HOODTYPE

DW-116

Phù hợp cho nhà hàng, khách sạn, bệnh viện, trường học, công ty, căn tin, quán ăn gia đình,... từ 100 đến 500 suất.

Thiết kế gọn gàng, Inox 304 bền chắc, khả năng tự động hóa cao. Hệ thống rửa thống nhất, được trang bị và lắp đặt cùng với bàn rửa. Bộ điều khiển PLC công nghiệp bền lâu, điện trở Inox 316 chống ăn mòn. Bảng điều khiển bằng cơ điện vận hành dễ dàng. CB chống giật <35mmA an toàn. Tính năng ưu Việt, giữ vệ sinh không gian bếp. Sử dụng nguồn điện 1 pha 220V/50Hz.

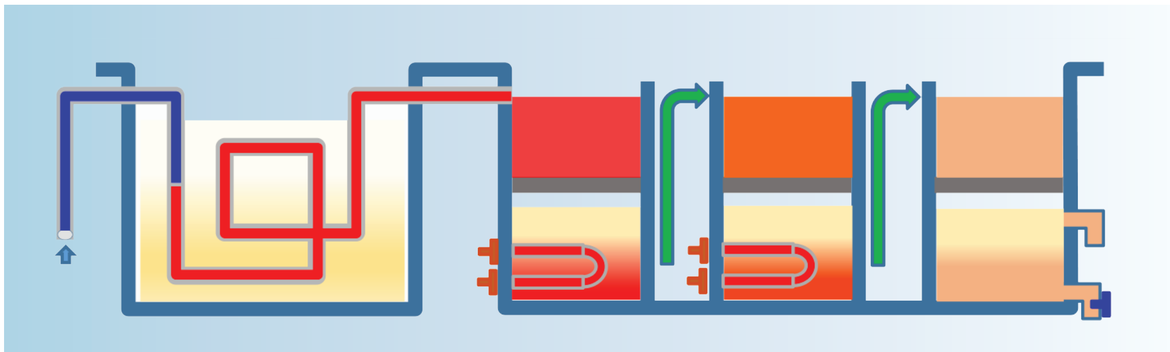

Model	Kích thước (mm)	Kích thước rổ (mm)	Khoảng cách rửa (mm)	Công suất rửa (rổ/ h)	Điện năng	Nhiệt độ rửa/ tráng (°C)	Lượng nước tiêu thụ (lit/h)	Áp lực nước (bar)	Lượng xà phòng rửa (Mil/h)	Khóa an toàn	CP chống giật (<35mmA)	Chống ồn (lớp)	Công suất máy (kW)	Điện năng tiêu thụ (kW/h)	Công suất rửa (đĩa/khay/h)	Vật liệu	Trọng lượng máy (kg)
DW-116	660X780X1400/1800	500X500	400	45/30	220/50Hz	60/85°C	120	1.5~6	50	có	có	1	10.1	~3	900/300	INOX 304	95

CÔNG TY TNHH DIWA

DÒNG MÁY RỬA CHÉN HOODTYPE

DW-118

Phù hợp cho nhà hàng, khách sạn, bệnh viện, trường học, công ty, căn tin, quán ăn gia đình,... từ 150 đến 700 suất.

Thiết kế gọn gàng, Inox 304 bền chắc, khả năng tự động hóa cao. Hệ thống rửa thống nhất, được trang bị và lắp đặt cùng với bàn rửa. Bộ điều khiển PLC công nghiệp bền lâu, điện trở Inox 316 chống ăn mòn. Bảng điều khiển bằng cơ điện vận hành dễ dàng. CB chống giật <35mmA an toàn. Tính năng ưu việt, giữ vệ sinh không gian bếp. Sử dụng nguồn điện 3 pha 380V/50Hz.

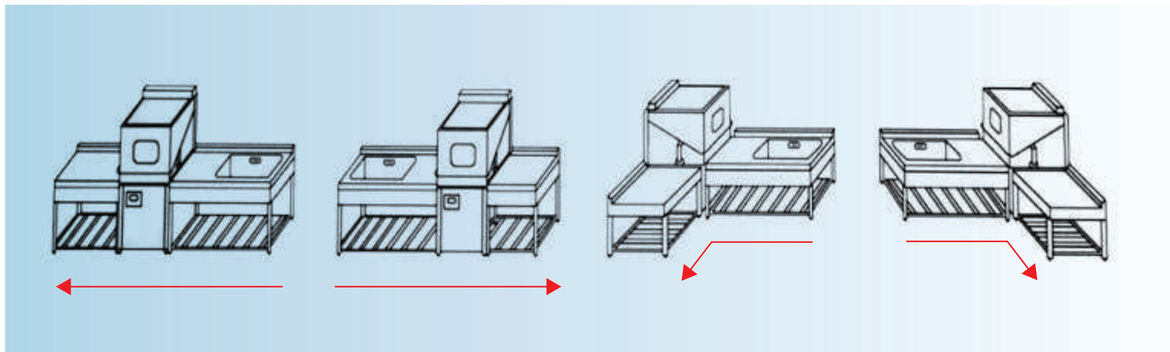

Model	Kích thước (mm)	Kích thước rổ (mm)	Khoảng cách rửa (mm)	Công suất rửa (rổ/ h)	Điện năng	Nhiệt độ rửa/ tráng (°C)	Lượng nước tiêu thụ (lit/h)	Áp lực nước (bar)	Lượng xà phòng rửa (Mil/h)	Khóa an toàn	CP chống giật (<35mmA)	Chống ồn (lớp)	Công suất máy (kW)	Điện năng tiêu thụ (kW/h)	Công suất rửa (đĩa/khay/h)	Vật liệu	Trọng lượng máy (kg)
DW-118	660X780X1400/1800	500X500	400	60/45	380/50Hz	60/85°C	150	1.5~6	70	có	có	1	10.1	~4	1200/450	INOX 304	95

DÒNG MÁY RỬA CHÉN BĂNG CHUYỀN

DW-616

Phù hợp cho nhà hàng, khách sạn, bệnh viện, trường học, SACN, công ty, căn tin, quán ăn gia đình,... từ 500 đến 2000 suất.

Thiết kế gọn gàng, Inox 304 bền chắc, khả năng tự động hóa cao. Hệ thống rửa thống nhất, tuần hoàn tiết kiệm nước, vật rửa được xếp lên băng tải nhựa chuyên dụng giúp vật rửa mau khô, thao tác đơn giản tiết kiệm nhân công. Bộ điều khiển PLC công nghiệp bền lâu, điện trở Inox 316 chống ăn mòn Bảng điều khiển bằng cơ điện vận hành dễ dàng. CB chống giật 100mA an toàn Tính năng ưu việt, giữ vệ sinh không gian bếp. Sử dụng nguồn điện 3 pha 380V/50Hz. Hệ thống làm nóng nước bằng điện, bằng ga hoặc bằng hơi.

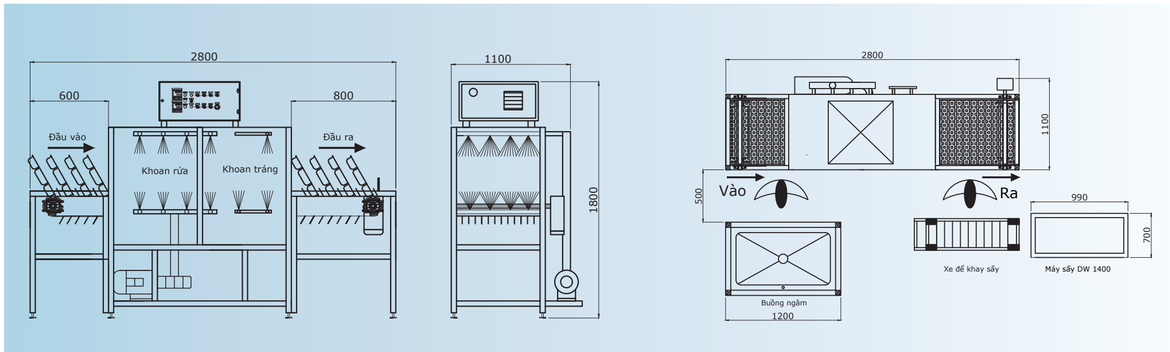

Model	Kích thước (mm)	Kích thước rổ (mm)	Điện năng	Nhiệt độ rửa/ tráng (°C)	Lượng nước tiêu thụ (lit/h)	Áp lực nước (bar)	Lượng xả phòng rửa (Mil/h)	Khóa an toàn	CP chống giật (<100mmA)	Chống ồn (lớp)	Công suất máy (kW)	Điện năng tiêu thụ (kW/h)	Công suất rửa (đĩa/khay/h)	Băng tải chống nhựa	Tốc độ băng tải	Vật liệu	Trọng lượng máy (kg)
DW-616	2800X1100X1400/1800	500X500	380V/ 50Hz	60/85	320	1.5~6	140	Có	Có	1	29	6~14	2400/750	Nhập khẩu	Điều chỉnh được	INOX 304	280

CÔNG TY TNHH DIWA

DÒNG MÁY RỬA CHÉN BĂNG CHUYỀN

DW-618

Phù hợp cho nhà hàng, khách sạn, bệnh viện, trường học, SACN, công ty, căn tin, quán ăn gia đình,... từ 1000 đến 5000 suất.

Thiết kế gọn gàng, Inox 304 bền chắc, khả năng tự động hóa cao. Hệ thống rửa thống nhất, tuần hoàn tiết kiệm nước, vật rửa được xếp lên băng tải nhựa chuyên dung giúp vật rửa mau khô, thao tác đơn giản tiết kiệm nhân công Bộ điều khiển PLC công nghiệp bền lâu, điện trở Inox 316 chống ăn mòn Bảng điều khiển bằng cơ điện vận hành dễ dàng. CB chống giật 100mA an toàn. Tính năng ưu việt, giữ vệ sinh không gian bếp. Sử dụng nguồn điện 3 pha 380V/50Hz. Hệ thống làm nóng nước bằng điện, bằng ga hoặc bằng hơi.

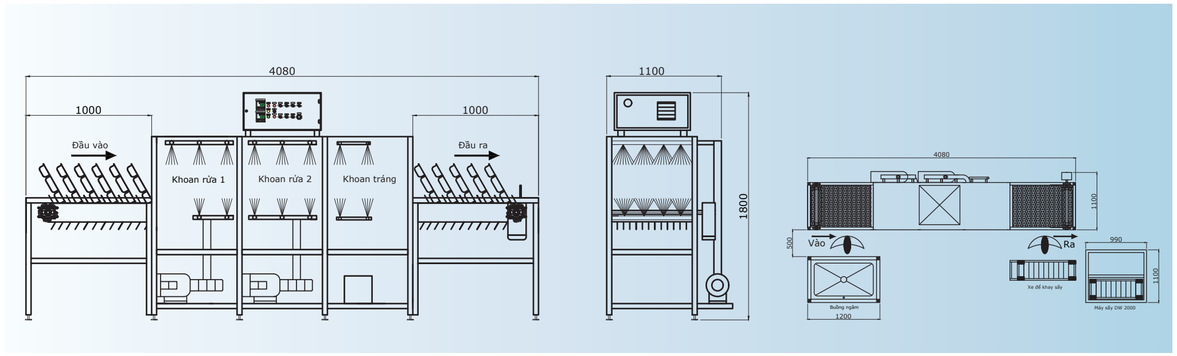

Model	Kích thước (mm)	Kích thước rổ (mm)	Điện năng	Nhiệt độ rửa/ tráng (°C)	Lượng nước tiêu thụ (lit/h)	Áp lực nước (bar)	Lượng xả phòng rửa (Mil/h)	Khóa an toàn	CP chống giật (<100mmA)	Chống ồn (lớp)	Công suất máy (kW)	Điện năng tiêu thụ (kW/h)	Công suất rửa (đĩa/khay/h)	Băng tải chống nhựa	Tốc độ băng tải	Vật liệu	Trọng lượng máy (kg)
DW-618	4080X1100X1400/1800	500X500	380/ 50Hz	60/85	540	1.5~6	200	Có	Có	1	39	10~18	4500/1500	Nhập khẩu	Điều chỉnh được	INOX 304	420

DÒNG MÁY RỬA CHÉN BĂNG CHUYỀN

DW-816

Phù hợp cho nhà hàng, tiệc cưới, resort, SACN, căn tin, nhà máy có quy mô lớn và cực lớn, từ 5000 đến 15000 suất.

Thiết kế gọn gàng, bền chắc, khả năng tự động hóa cao, công suất máy lớn. Máy bơm tự động, tuần hoàn tiết kiệm nước, cơ cấu xả tràn thoát nước đảm bảo tiêu chuẩn vệ sinh cao nhất. Chén bát được xếp trực tiếp lên băng tải nhựa chuyên dụng giúp chén bát thoát nước nhanh, thao tác đơn giản tiết kiệm thời gian. CB chống giật 100mA an toàn. Tính năng ưu việt, giữ vệ sinh không gian bếp. Sử dụng nguồn điện 3 pha 380V/50Hz. Hệ thống làm nóng nước bằng điện, bằng ga hoặc bằng hơi.

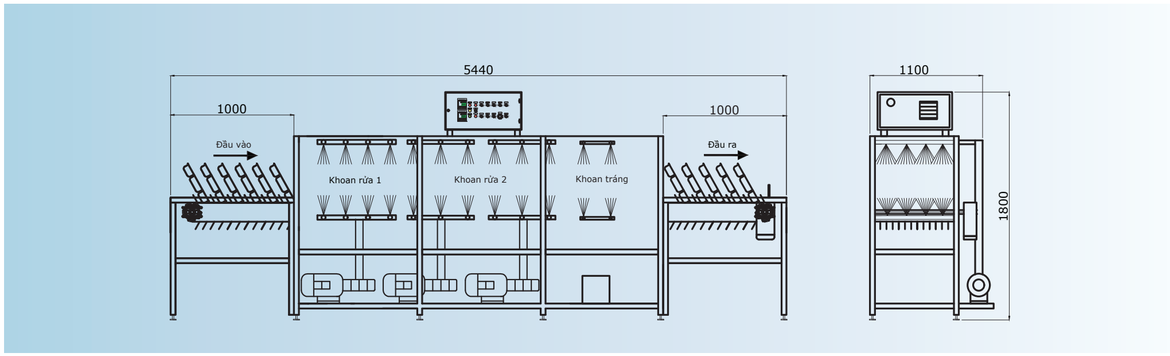

Model	Kích thước (mm)	Kích thước rổ (mm)	Điện năng	Nhiệt độ rửa/ tráng (°C)	Lượng nước tiêu thụ (lit/h)	Áp lực nước (bar)	Lượng xả phòng rửa (Mil/h)	Khóa an toàn	CP chống giật (<100mmA)	Chống ồn (lớp)	Công suất máy (kW)	Điện năng tiêu thụ (kW/h)	Công suất rửa (dĩa/khay/h)	Băng tải chống nhựa	Tốc độ băng tải	Vật liệu	Trọng lượng máy (kg)
DW-816	5440X1100X1400/1800	500X500	380V/ 50Hz	60/85	900	15~6	280	Có	Có	1	51	14~22	9000/3000	Nhập khẩu	Điều chỉnh được	INOX 304	560

CÔNG TY TNHH DIWA

DÒNG MÁY RỬA CHÉN BĂNG CHUYỀN

DW-818

Phù hợp cho nhà hàng, tiệc cưới, resort, SACN, căn tin, nhà máy có quy mô lớn và cực lớn, từ 5000 đến 15000 suất.

Thiết kế gọn gàng, bền chắc, khả năng tự động hóa cao, công suất máy lớn. Máy có chức năng sấy khô tất cả chén bát, khay trực tiếp trên băng chuyền. Máy bơm tự động, tuần hoàn tiết kiệm nước, cơ cấu xả tràn thoát nước đảm bảo tiêu chuẩn vệ sinh cao nhất. Chén bát được xếp trực tiếp lên băng tải nhựa chuyên dụng giúp chén bát thoát nước nhanh, thao tác đơn giản tiết kiệm thời gian. CB chống giật 100mA an toàn. Tính năng ưu việt, giữ vệ sinh không gian bếp. Sử dụng nguồn điện 3 pha 380V/50Hz. Hệ thống làm nóng nước bằng điện, bằng ga hoặc bằng hơi.

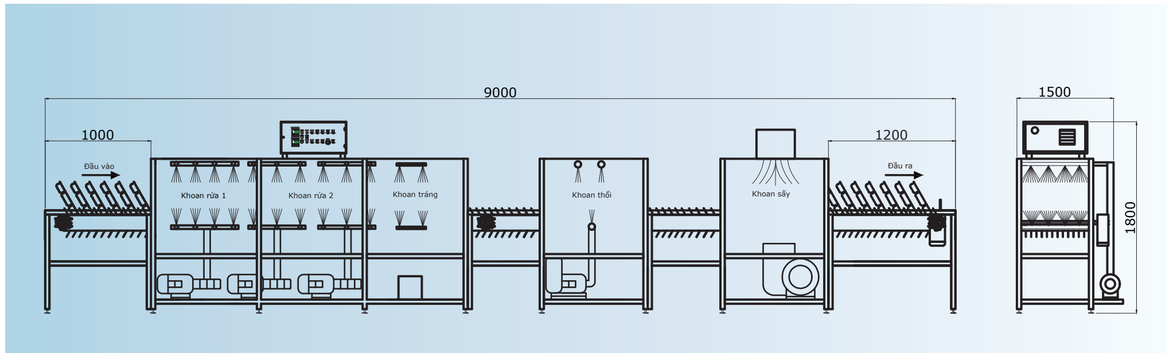

Model	Kích thước (mm)	Kích thước rổ (mm)	Điện năng	Nhiệt độ rửa/ tráng (°C)	Lượng nước tiêu thụ (lit/h)	Áp lực nước (bar)	Lượng xả phòng rửa (Mil/h)	Khóa an toàn	CP chống giật (<100mmA)	Chống ồn (lớp)	Công đoạn tách nước	Công suất máy (kW)	Điện năng tiêu thụ (kW/h)	Công suất rửa (dĩa/khay/h)	Băng tải chống nhựa	Tốc độ băng tải	Vật liệu	Trọng lượng máy (kg)
DW-818	9000X1500X1400/1800	500X500	380V/ 50Hz	60/85	900	15~6	280	Có	Có	1	x	61	14~28	9000/3000	Nhập khẩu	Điều chỉnh được	INOX 304	1200
DW-818-1	9000X1500X1400/1800	500X500	380V/ 50Hz	60/85	900	15~6	280	Có	Có	1	Có	77	14~36	9000/3000	Nhập khẩu	Điều chỉnh được	INOX 304	1200

DÒNG MÁY SẤY KHAY CƠM

DWS-1400 / DWS-2000

Máy dùng để sấy khô khay cơm sau rửa, sử dụng cho SACN, nhà ăn, căn tin,...

Máy thiết kế kết cấu cứng vững, kiểu dáng công nghiệp, Vật liệu Inox 304 Full. Bộ điều khiển dễ thao tác. Máy có 2 xe chứa khay lấy khay từ khu rửa rồi di chuyển cho xe vào máy sấy - Thao tác rất nhanh, rất đơn giản. Nhiệt độ sấy lên đến 180 độ C, sấy khay khô 100% chỉ trong 30 phút / mẻ.

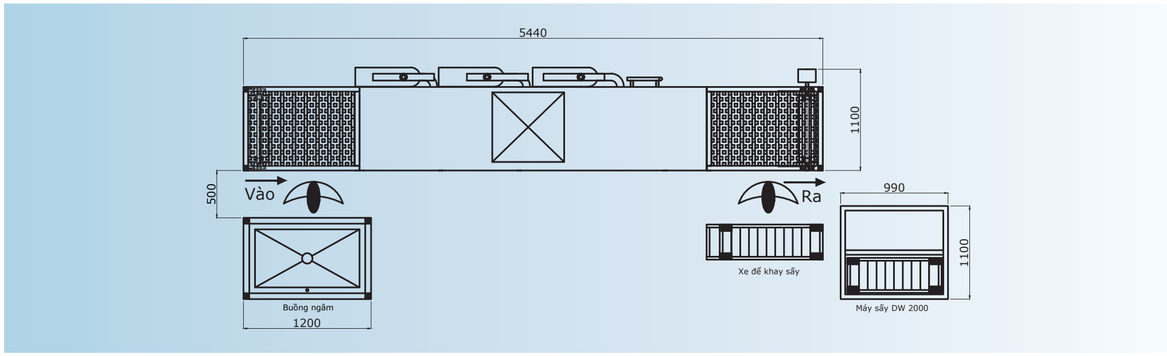

Model	Kích thước (mm)	Điện năng	Nhiệt độ sấy (°C)	Thời gian sấy (phút)	Công suất sấy (khay)	Chế độ hẹn giờ	Chức năng khử trùng	Chế độ tự ngắt	Công suất máy (kW)	Điện năng tiêu thụ (kW/h)	Số xe khay	Kích thước xe khay	Số tầng khay	Vật liệu	Trọng lượng máy (kg)
DWS-1400	700X990X1500/1800	220/380V/ 50Hz	120-150	30~45	360~450	Có	Có	Có	9	~3	1	370x900 x1200	4	INOX 304	120
DWS-2000	1100X990X15 00/1800	380V/ 50Hz	120-150	30~45	720~900	Có	Có	Có	16	~6	2	370x900 x1200	4	INOX 304	180

BẢN VẼ LẮP ĐẶT

DW-116/ DW-118 (Lắp thẳng - Mẫu 1)

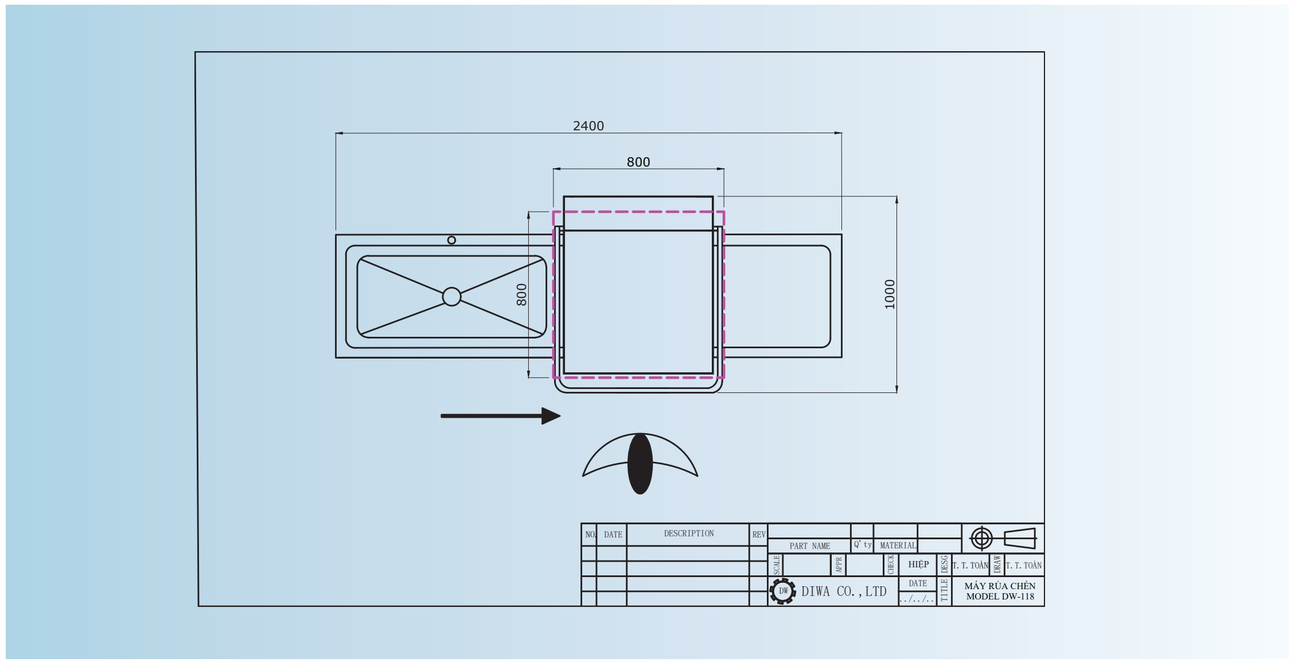

DW-116/ DW-118 (Lắp L - Mẫu 1)

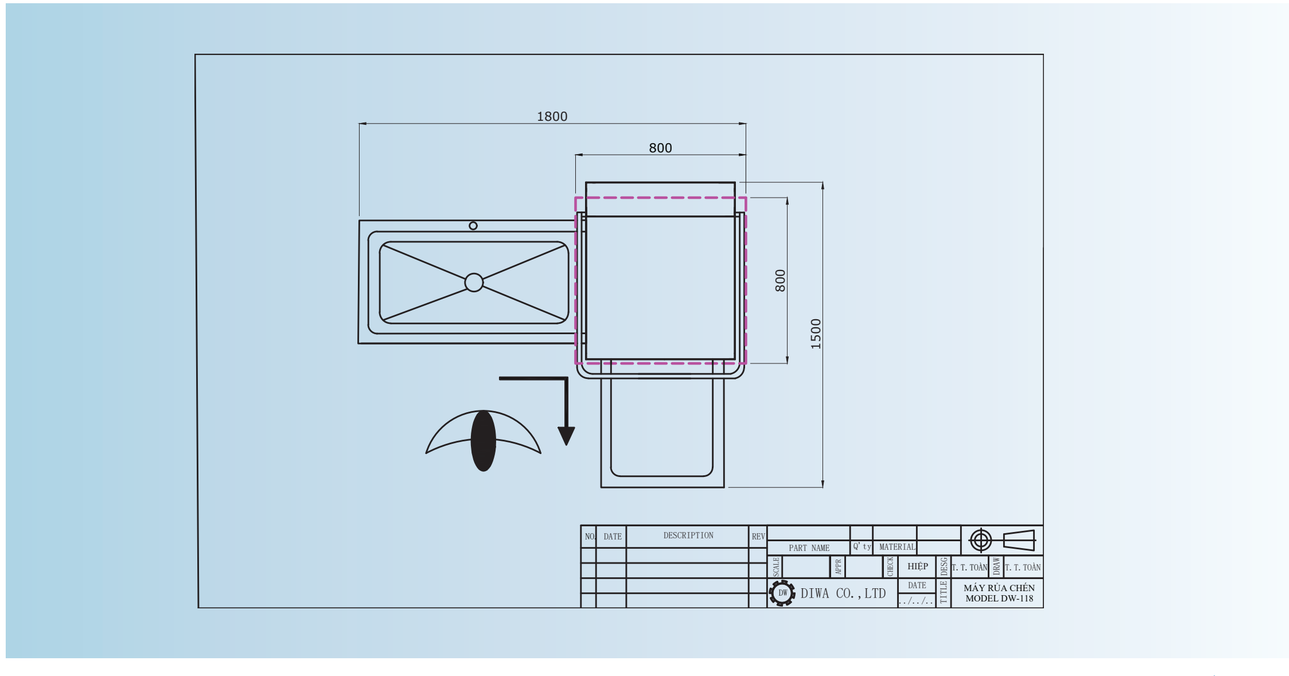

BẢN VẼ LẮP ĐẶT

DW-116/ DW-118 (Lắp L Ngược- Mẫu 1)

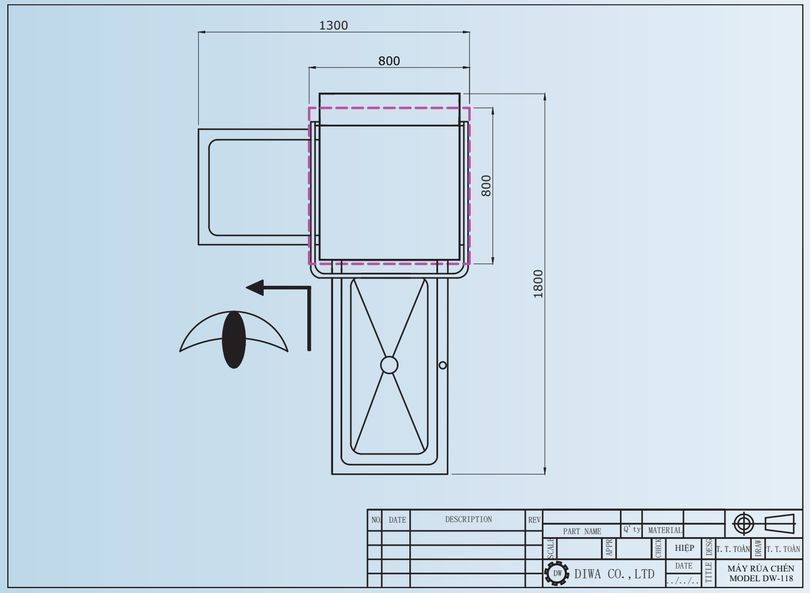

DW-116/ DW-118 (Lắp Thẳng - Mẫu 2)

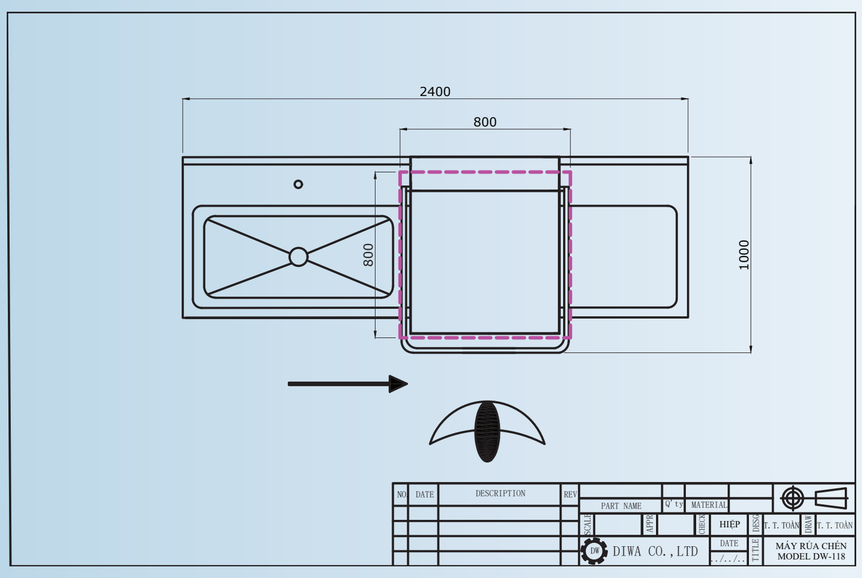

CÔNG TY TNHH DIWA

BẢN VẼ LẮP ĐẶT

DW-116/ DW-118 (Lắp L - Mẫu 2)

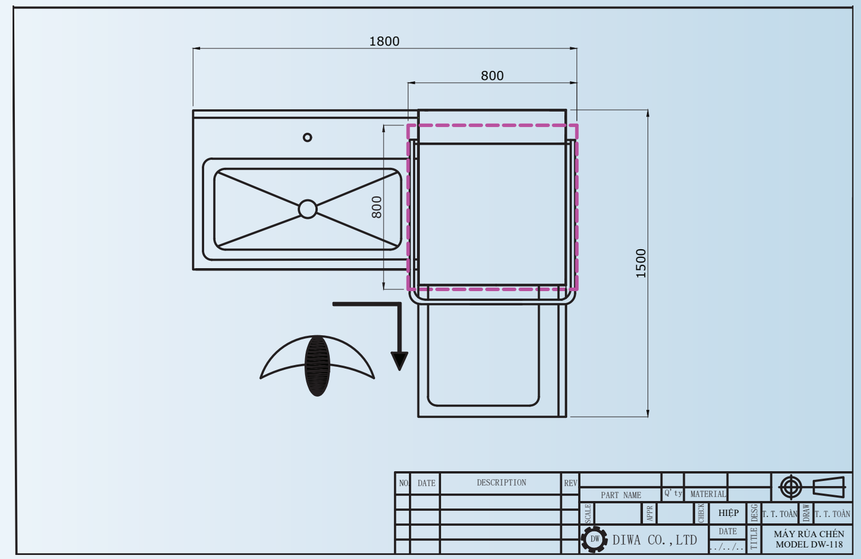

DW-116/ DW-118 (Lắp L Ngược- Mẫu 2)

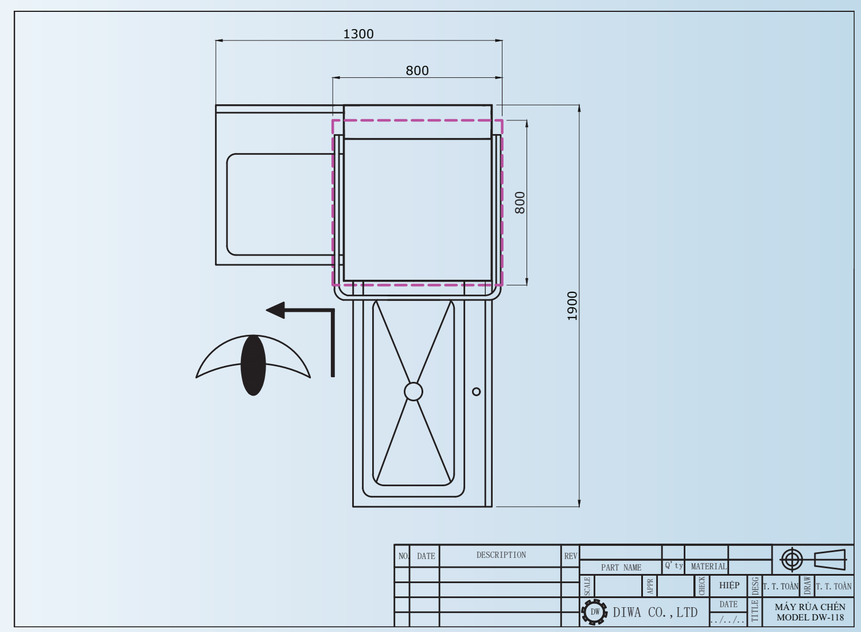

BẢN VẼ LẮP ĐẶT

DW-116/ DW-118 (Lắp Thẳng - Mẫu 3)

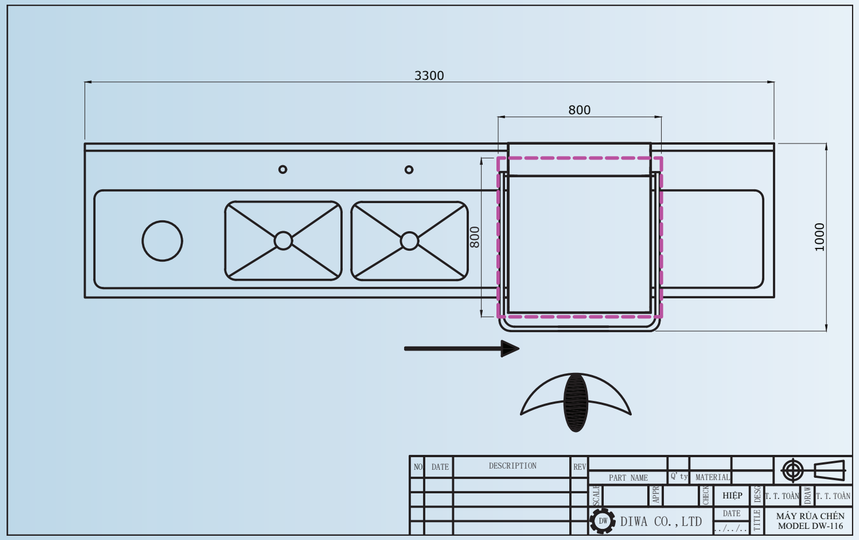

DW-116/ DW-118 (Lắp L - Mẫu 3)

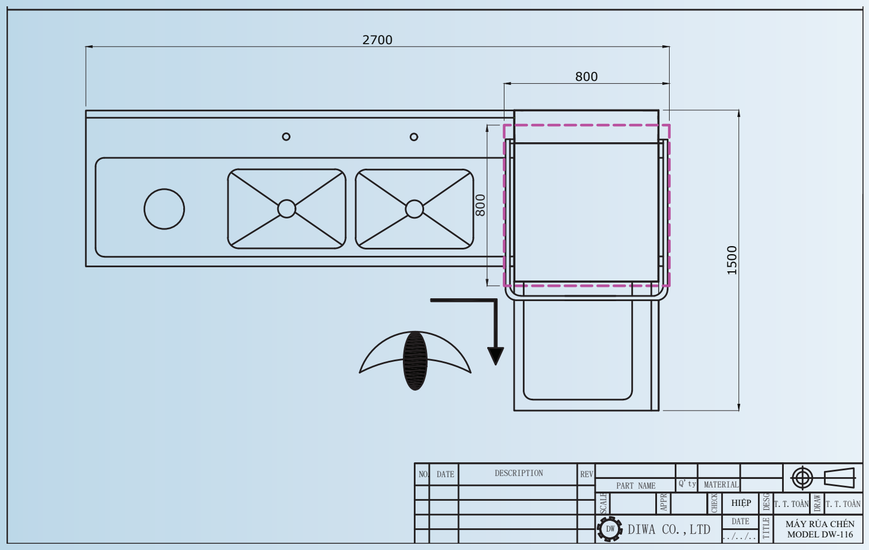

BẢN VẼ LẮP ĐẶT

DW - 616 (Trái > Phải)

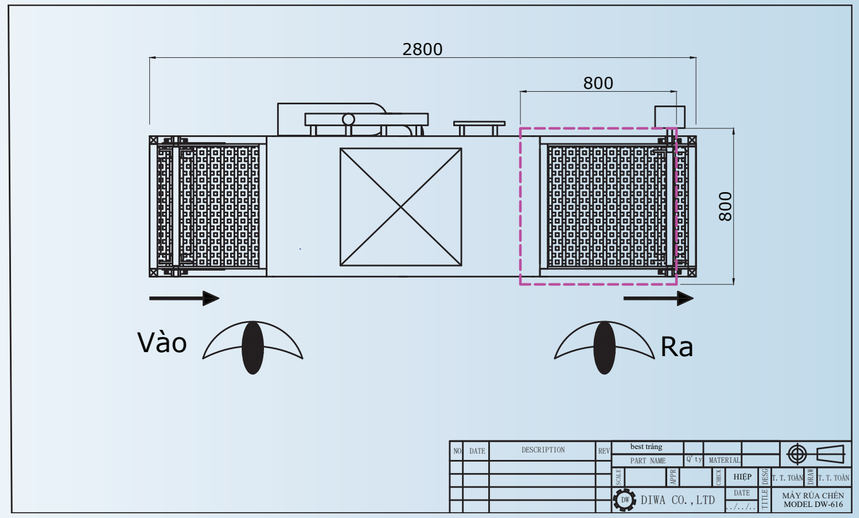

DW - 618 (Trái > Phải)

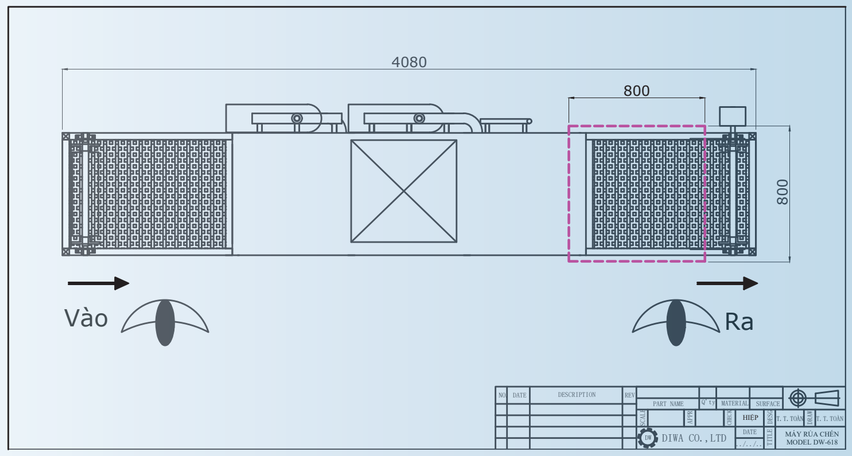

BẢN VẼ LẮP ĐẶT

DW - 816 (Trái > Phải)

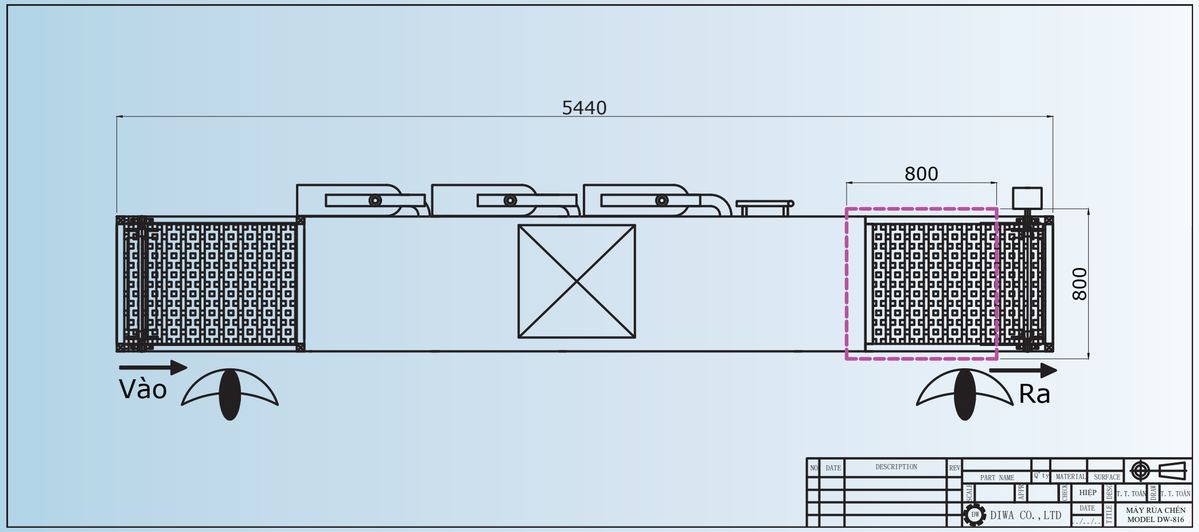

DW - 818 (Trái > Phải)

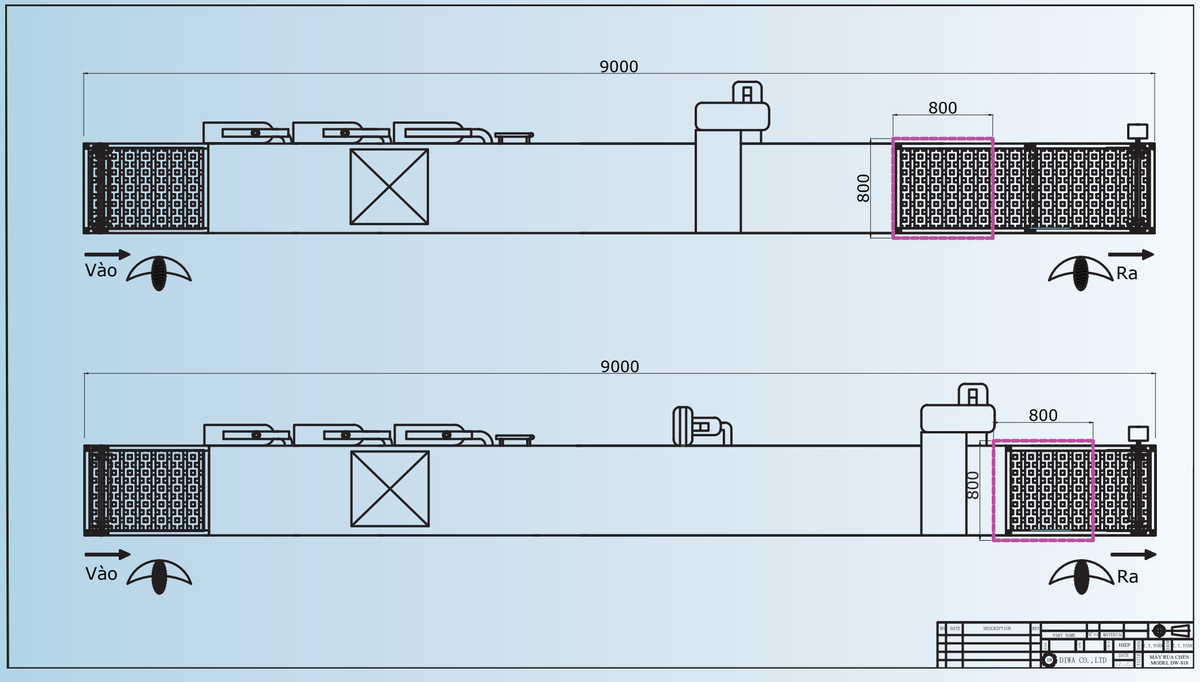

CHI TIẾT SẢN PHẨM

Transport conveyor device
Băng tải vận chuyển

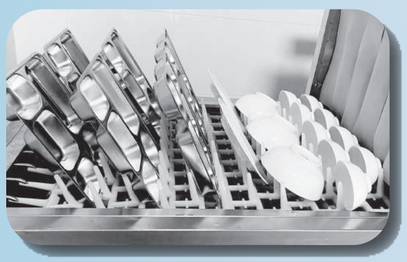
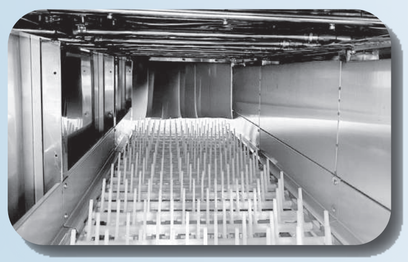

Stainess spray nozzle type
Vòi phun Inox 304

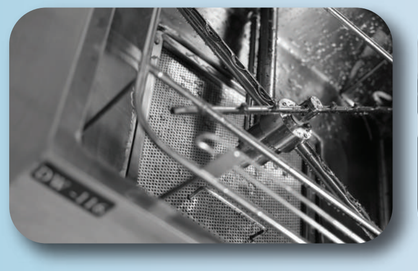

Auto punching and bending machine
Thiết bị máy đột dập, máy cắt - uốn và máy hàn tự động

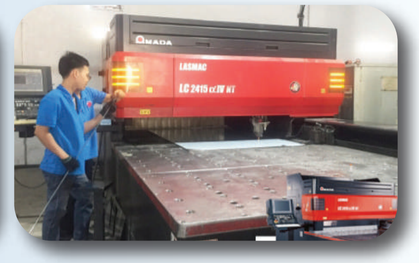

CHI TIẾT SẢN PHẨM

Hight function pump motor
Máy bơm áp lực cao

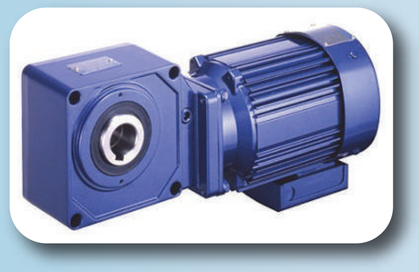

Control box
Tủ điều khiển

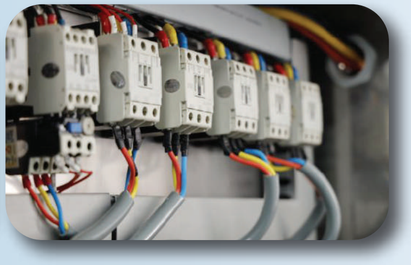
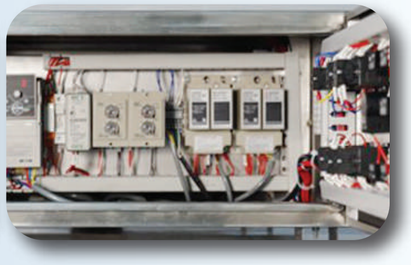

Emergency safety device
Thiết bị an toàn - dừng khẩn cấp

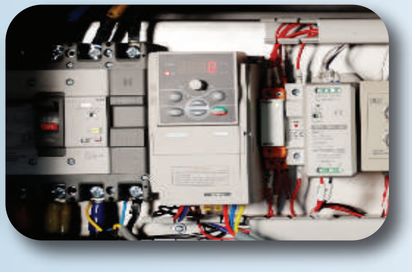
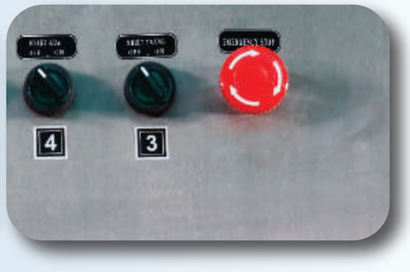

PHỤ KIỆN CHO MÁY RỬA CHÉN

Bàn kệ theo máy rửa chén.

MẪU 1

MẪU 2

MẪU 3

Khay racks

RACKS chén bát

RACKS muỗng đũa

RACKS ly

Vòi phun tráng / Hóa chất dùng cho máy